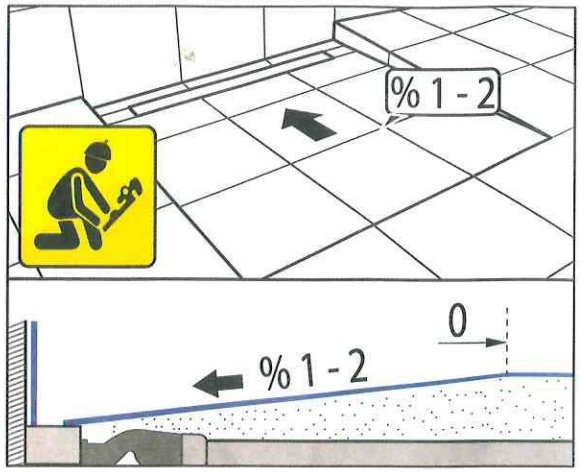

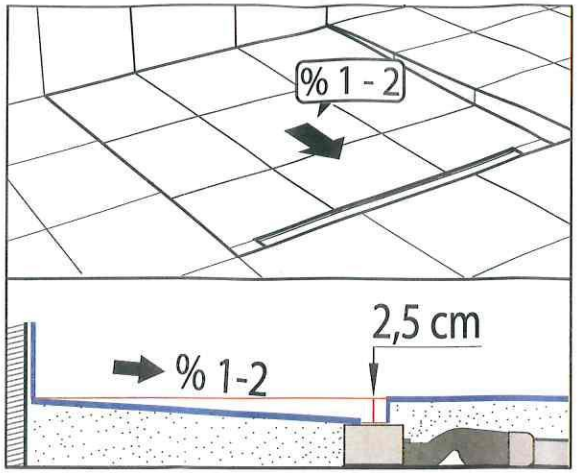

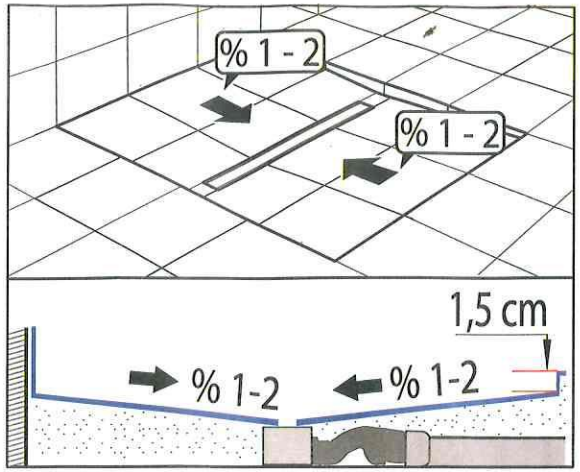

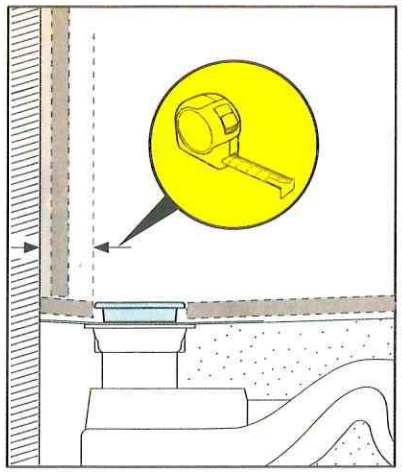

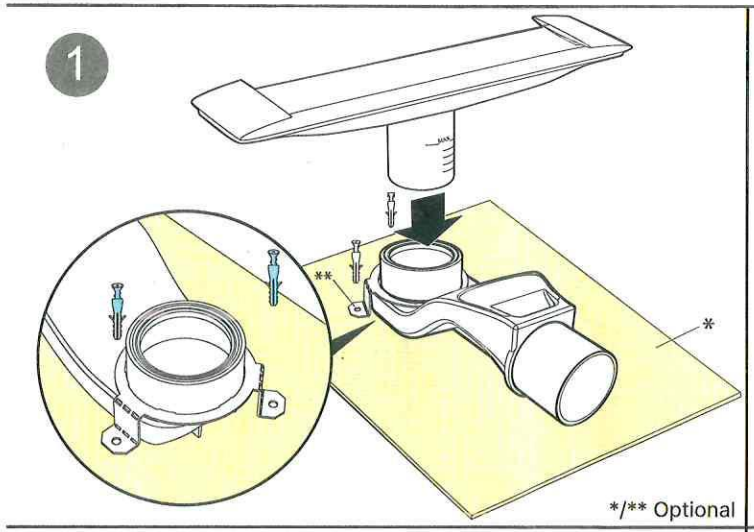

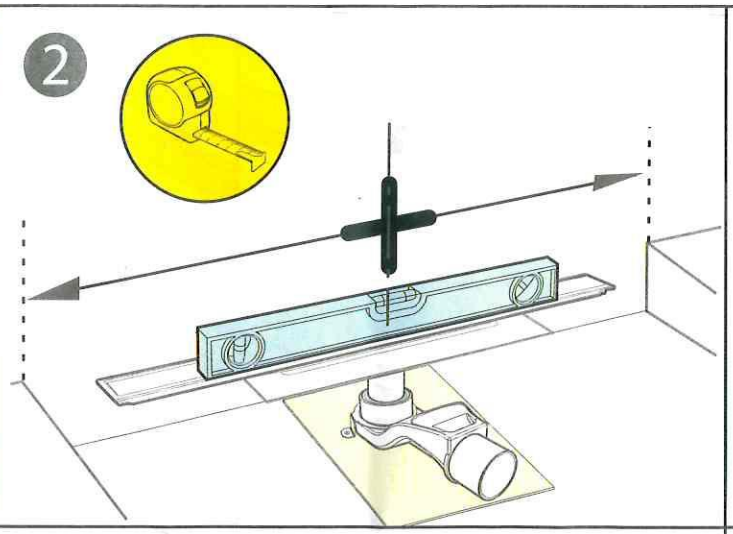

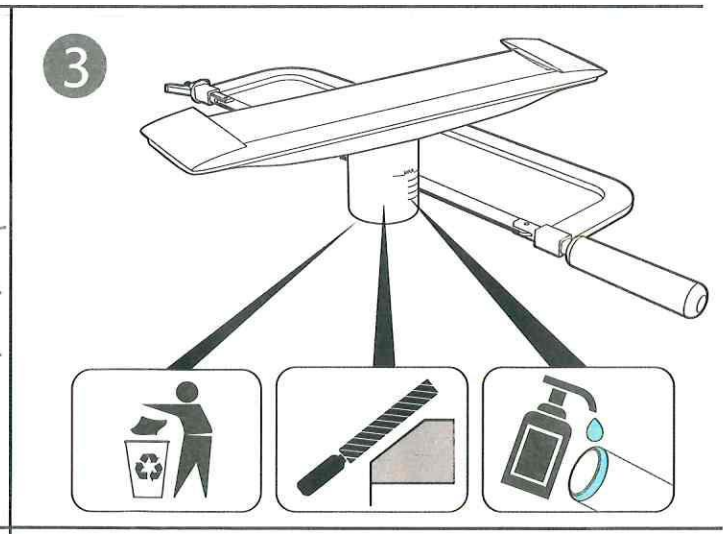

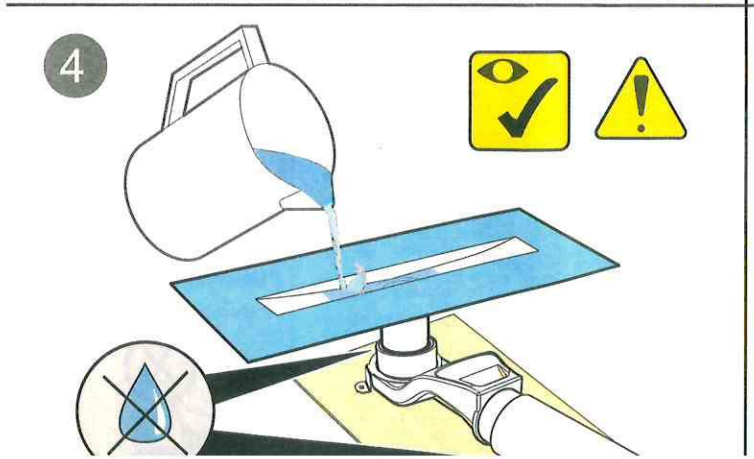

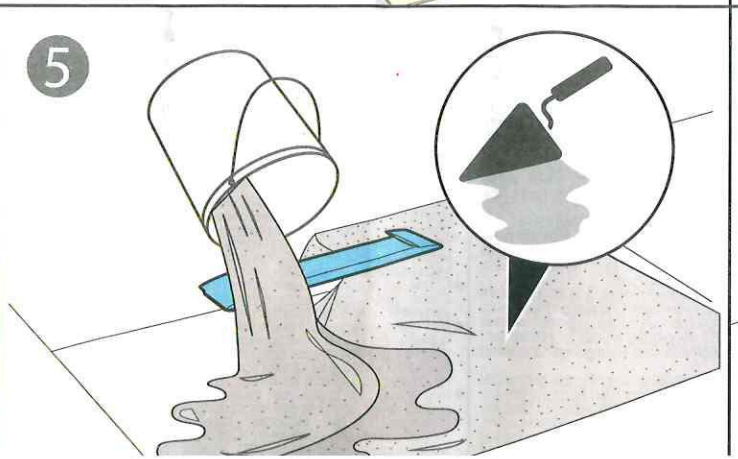

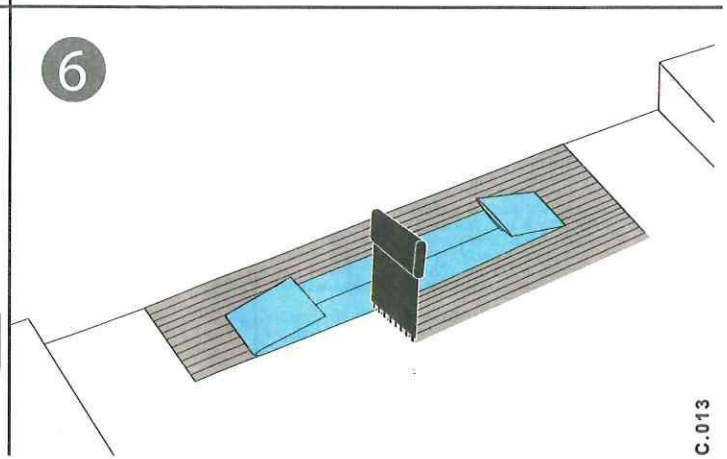

C.013

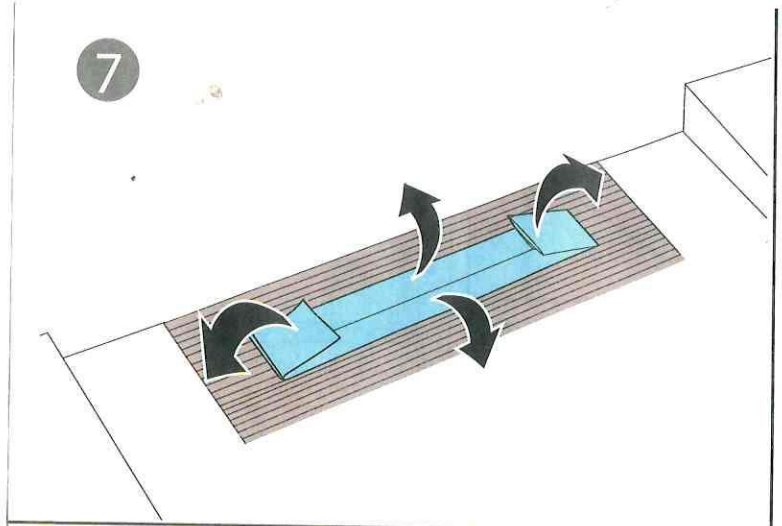

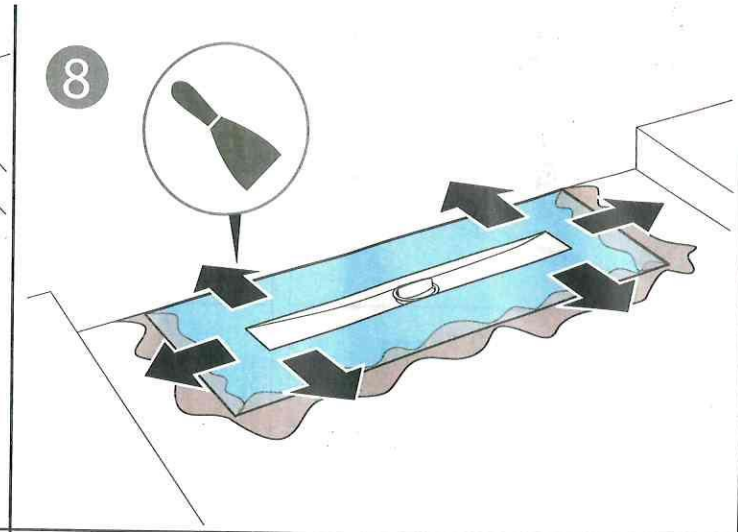

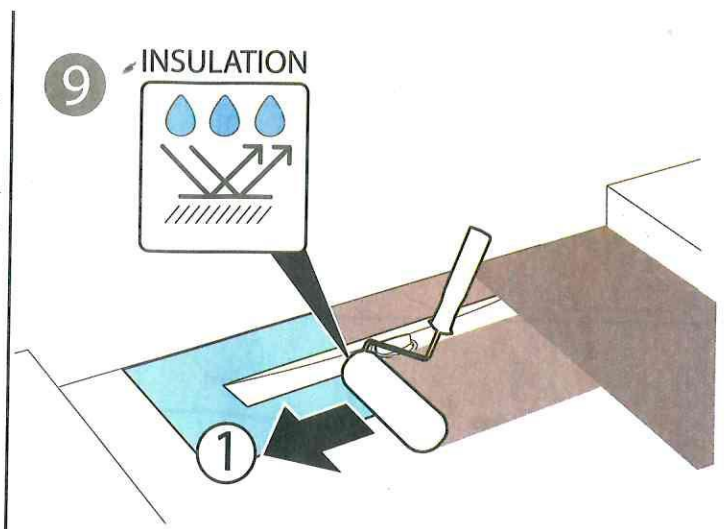

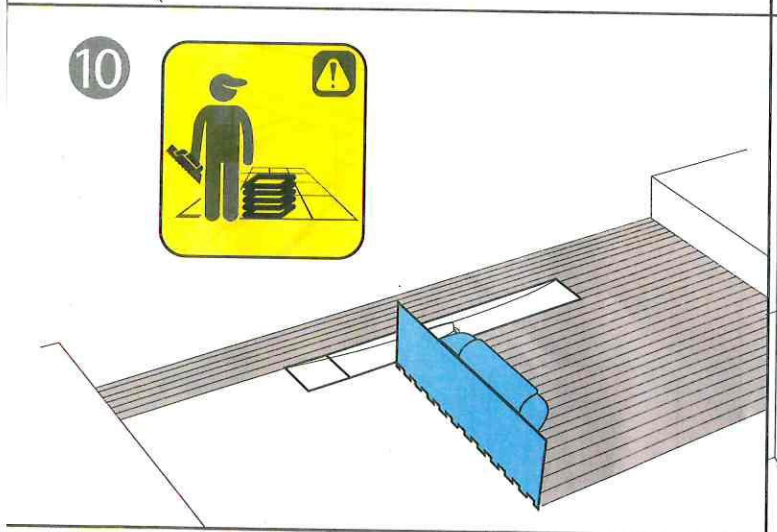

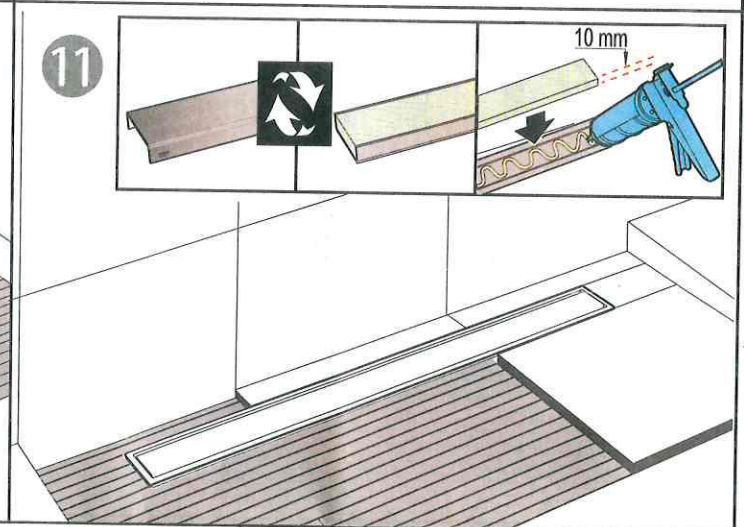

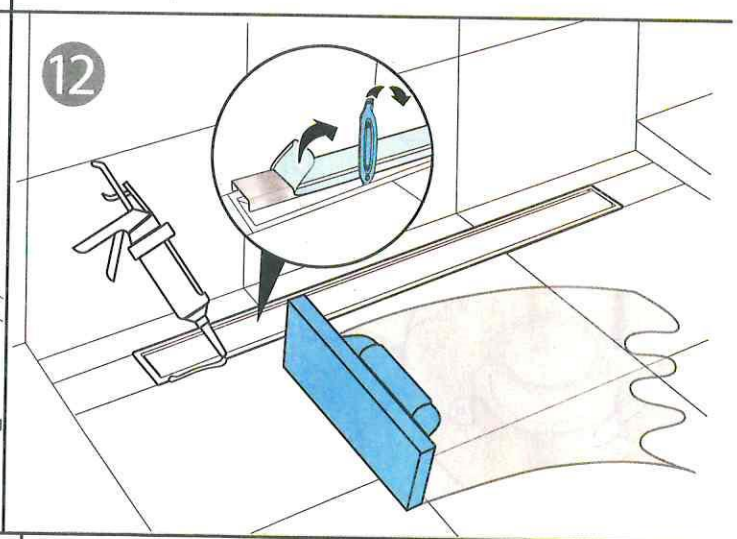

Warning EN

- Do not rip of protective cover film until the whole application finished. Carry out the procecces through our company user guide.
- The product should be checked if there any damage before the installation. No responsibility accepted after the montage.
- Do not contact bleach or liquids, acid, hydrochloric acid and chemical to clean ceramics that contain chlorine to the tiles long time because they cause blot. In case of any contact, with these materials wash the surfaces with plenty of water.
- If any problems appear after the installation process, responsibility of our company is only assure its stainless steel is 304 quality. Installation areas where needs chemical resistance such as sea, pool areas, we suggest that 316 quality stainless steel. Stainless steel drains are made of 304 stainless steel. This material is non-porous, hygienic, rust-free and extremely durable.
- We recommend a mind soap and a soft cloth for cleaning stainless and ofter surfaces. DO NOT use any abrasive cleaners, scrub pads or allow household cleaning agents, such as bleach, to sit on the drain cover for a long period of time.
- Stainless steel does not rust. External factors, such as contamination from other highly ferrous metals, built up road salt, sea salt, or chlorine may have caused "surface" rust. Follow proper maintenance procedures to prevent excessive surface rust. In areas of frequent exposure to salt, chlorine, and other chemical compounds, maintenance of the stainless surface should be performed at least 2-3 times per year.

Warnungen DE

- Bitte führen Sie die Einbauarbeiten strikt nach unserer Einbauanleitung aus. Bitte entfernen Sie die Schutzfolie erst nach Beendigung der Einbauarbeiten. Vergewissern Sie sich vor den Einbauarbeiten, dass die Ware in einem einwandfreien Zustand ist. Reklamationen zu nicht einwandfreien Produkten können nur vor dem Einbau akzeptiert werden. Nach dem Einbau können keine Reklamationen mehr akzeptiert werden.
- Das Produkt darf nicht mit scharfen und ätzenden Reinigungsprodukten gereinigt werden. Kontakt mit scharfen und ätzenden Reinigungsmitteln kann zu Flecken- und Korrosionsbildung führen. Im Falle eines Kontaktes mit scharfen und ätzenden Reinigungsmitteln muss die Kontaktstelle mit reichlich Wasser ausgespült werden.
- Bei Kontakt mit scharfen und ätzenden Reinigungsprodukten kann unser Unternehmen die 304'er Edelstahlqualität nicht mehr gewährleisten. Falls eine Beständigkeit gegenüber scharfen und ätzenden Reinigungsprodukten, Chlorwasser und Meerwasser gewünscht ist, empfehlen wir die Verwendung von 316'er Edelstahl.
- Unsere Linear Rinnen werden aus hochwertigem 304'er Edelstahl gefertigt. Dieses Material ist Porenfrei, hygienisch und äußerst langlebig.
- Zur Reinigung unserer Produkte empfehlen wir milde und scheuerfreie Reinigungsmittel. Bitte setzen Sie zur Reinigung KEINE scheuernden, ätzenden und kratzenden Reinigungsmittel und Reinigungsmaterialien ein.
- Rostfreies Edelstahl bleibt bei Nutzung gemäß unserer Nutzungsanweisung rostfrei und langlebig. Unter den oben genannten Nutzungsbedingungen wird Ihnen eine immer gleichbleibende Qualität erhalten bleiben. Es ist zwingend notwendig, dass hoch eisenhaltige Metalle, Meerwasser, ätzende- und scheuernde Reinigungsmittel und Chlorhaltiges Wasser NICHT mit dem Produkt in Kontakt gebracht werden. Der Kontakt mit diesen Mitteln und Materialien kann zu Rostbildung führen. Wenn das

Предупреждения RU

- Не срывайте защитную пленку до тех пор, пока все нанесение не будет закончено. Выполняйте процедуры с помощью руководства пользователя Наша компания. Перед установкой изделие следует проверить на наличие каких-либо повреждений. После монтажа никакой ответственности не принималось.
- Не контактируйте отбеливатель или жидкости, кислоту, соляную кислоту и химикаты для очистки керамики, которые содержат хлор, к плиткам долгое время, потому что они вызывают пятно. В случае любого контакта с этими материалами промойте поверхности большим количеством воды.
- Если какие-либо проблемы появляются после процесса установки, ответственность Наша компания заключается только в том, чтобы убедиться, что его нержавеющая сталь имеет качество 304. Монтажные зоны, где требуется химическая стойкость, такие как море, бассейны, мы предлагаем использовать качественную нержавеющую сталь 316.
- Стоки из нержавеющей стали изготавливаются из нержавеющей стали 304. Этот материал непорист, гигиеничен, не содержит ржавчины и чрезвычайно долговечен
- Мы рекомендуем умное мыло и мягкую ткань для чистки нержавеющих и офтерных поверхностей. НЕ используйте абразивные чистящие средства, скраб-прокладки и не позволяйте бытовым чистящим средствам, таким как отбеливатель, оставаться на сливной крышке в течение длительного периода времени.
- Нержавеющая сталь не ржавеет. Внешние факторы, такие как загрязнение другими высокожелезистыми металлами, накопленная дорожная соль, морская соль или хлор, могут вызвать "поверхностную" ржавчину. Соблюдайте надлежащие процедуры технического обслуживания, чтобы предотвратить чрезмерную поверхностную ржавчину. В районах

Uyarılar TR

- Dikkat: Uygulama bitirilene kadar ürün yüzeyindeki koruyucu film kesinlikle sökülmemelidir. Uygulamaları, verilen uygulama kılavuzu doğrultusunda yapınız. Uygulamadan önce hata yada kusuru varsa ürün kontrol edilmelidir. Montaj sonrası sorumluluk kabul edilmez.
- Çamaşır suyu asit tuz ruhu seramik temizleme kimyasalları gibi ağartıcı madde veya klor içeren temizlik malzemeleri ürünlerde leke ve korozyon yapacağından temas ettirmeyiniz. Bu malzemelerin teması durumunda yüzeyleri bol su ile yıkayınız.
- Uygulama sonrası kaynaklanabilecek sorunlarda firmamız'ın sorumluluğu çeliğin 304 kalite olmasını garanti etmekle sınırlıdır. Kimyasal dayanım gerektiren alanlar, deniz suyu havuz gibi uygulamalar için 316 kalite kullanılması önerilmektedir.
- Paslanmaz çelik lineer süzgeçler 304 paslanmaz çelikten yapılmıştır. Bu malzeme gözeneksiz, hijyenik paslanmaz ve son derece dayanıklıdır.
- Paslanmaz ve diğer yüzeyler, temizlik için yumuşak bir sabun ve yumuşak bir bez öneriz. Aşındırıcı temizleyiciler, ovma pedleri KULLANMAYIN veya çamaşır suyu gibi ev temizlik maddeleri uzun süre kanal kapağına oturtulmamalıdır.
- Paslanmaz çelik paslanma yapmaz. Dış Faktörler, örneğin diğer yüksek oranda demir içeren metallerden biriken yol tuzu, deniz tuzu veya klordan kaynaklanan kirlilik, kaldırılabilen "yüzey" pasına neden olmuş olabilir. Yüzeydeki aşırı paslanmayı engellemek için

OC.013